4770651 fortum®

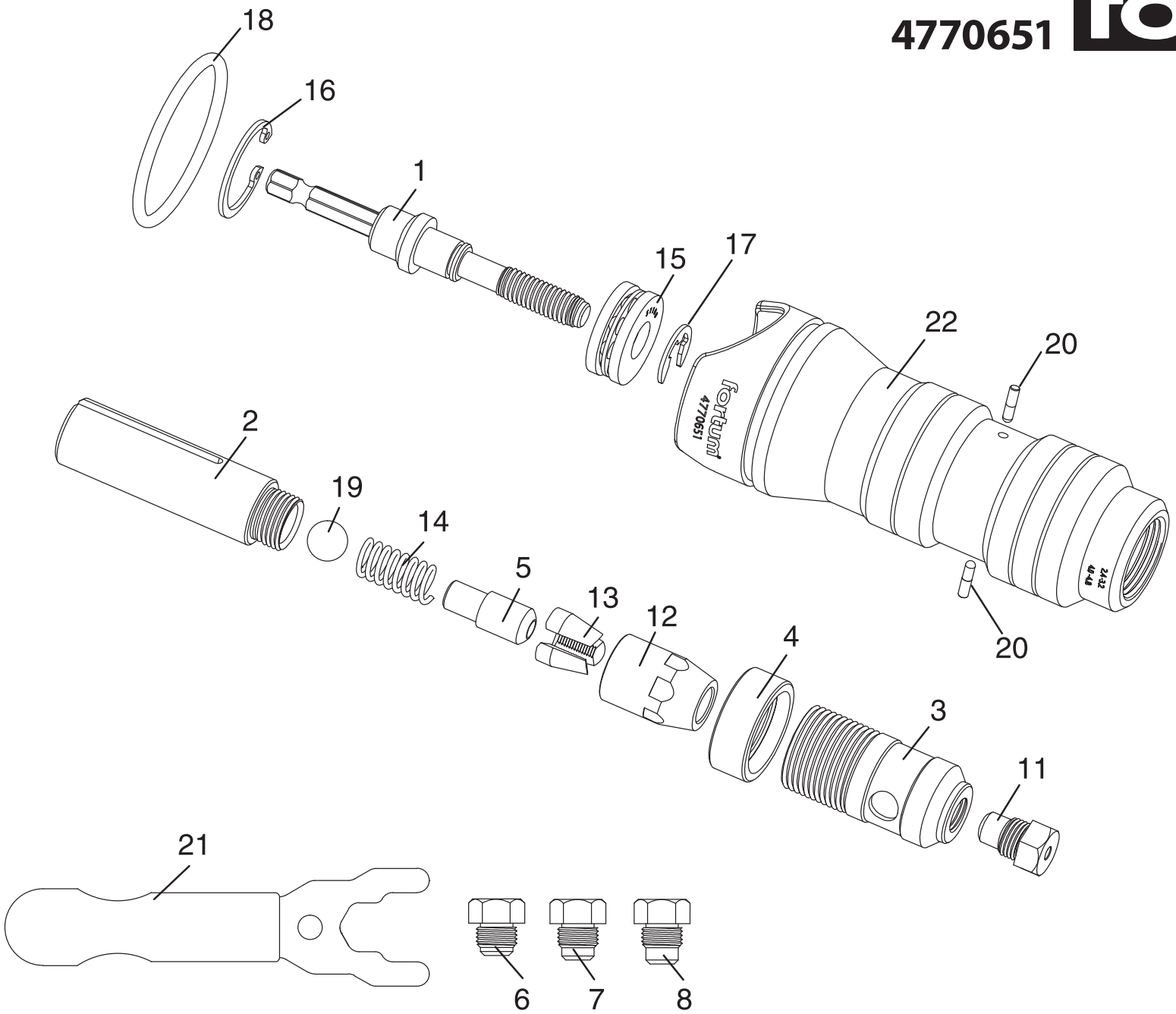

	description	popis	qty/ks	order No. / obj. číslo dílu	set order No. / obj. číslo sady
1	Hex Shank Driving Shaft	šestihranná hřídel			
2	Plunger Tube	trubka plunžru			
3	Front Bushing w/Knurling	přední pouzdro s rýhováním			
4	Locking Bushing	blokovací pouzdro			
5	Plunger	plunžr			
6	2,4mm (3/32“) Nosepiece	2,4mm (3/32)“ nýtovací koncovka			
7	3,2mm (1/8“) Nosepiece	3,2mm (1 /8“) nýtovací koncovka			
8	4,0mm (5/32“) Nosepiece	4,0mm (5/32“) nýtovací koncovka			
11	4,8mm (3/16“) Nosepiece	4,8mm (3/16“) nýtovací koncovka			
12	Chuck Jaw Tubing	upínací čelisti hadičky			
13	Chuck Jaws Pieces (3pcs)	části upínací čelisti (3 ks)			
14	Inner Spring	vnitřní pružina			
15	Thrust Ball Bearing	axiální kuličkové ložisko			
16	C-Clip	C - zajišťovací spona			
17	E-Clip	E - zajišťovací spona			
18	0-Ring	0 - kroužek			
19	Steel Ball	ocelová kulička			
20	Pins	spojovcí kolíky			
21	Wrench Kit	rázový klíč s příslušenstvím			
22	Aluminum Handle	hliníková rukojeť			